EX-1250 防爆型静电消除棒

EX-1250 是一款高性能的，能在危险防爆环境中使用的，经过 ATEX 认证的静电消除棒。

EX-1250 属于 Fraser 1250 静电消除产品系列，其优越的性能和可靠性在目前的市场首屈一指。

性能

- 6 kV 高压电源
- 针尖电阻耦合设计，最大程度上保证安全以及最优的电离功效。

主要特征

- 所有电子元件都是环氧树脂封闭浇铸，最大程度保证运行，安全可靠，寿命更长。
- 针尖经特殊处理，末端保持尖锐，效果更加持久。
- 操作完全无电击，结构牢固。

连接与控制

- 配合使用 Fraser 电源单元系列，包括本地与远程监控棒的运行状态以及报警信号。
- 电源单元可以驱动串联起来的棒和电缆，长度可达 30 m 。一般来说在凹印里可能用到 4 支棒。

应用和 ATEX 认证

- 作用距离为 20 - 150 mm，最佳距离为 50 mm 以内。
- 欧洲 ATEX 认证在全球区域内被广泛接受。
- EX-1250 的认证范围覆盖大多数的工序，如涂布，覆膜，凹印：

参数

结构：
阳极氧化铝，环氧树脂，ABS 以及硬化发射针尖。

电缆：
3 m 带尼龙护套标准电缆，订购时可指定加长电缆。
请务必确认 3 m 电缆是否足够，因为电源单元必须放置在防爆区域之外。

安全：
针尖高抗阻设计，操作无电击。

电源单元：
EXHP 或 HP-ION (型号 3111), 电源必须放置在危险防爆区域以外。

使用环境：
最高温度为 40 °C ，70 % rH 最高相对湿度，无凝露。安装地点确保干燥无油污。

认证：
CE。ATEX EX 认证，适用于危险防爆区域。

选项：
90° 电缆弯头。
金属保护的电缆导管
气刀安装-参见 5000/5100 和 5500
EXHP 电源单元- 远程监控棒的运行状态以及报警信号。可以安装 LED 显示高压运行。
HP-ION (型号 3111) 电源单元 - 远程功能监控，显示高压状态以及棒是否需要清洁。

- 气体：气体类别 IIB （涵盖乙烯以及所有在涂布中常用的溶剂等），1区和2区。

- 粉尘：可燃性粉尘类别 IIIC，21 区和 22 区。

FRASER Anti-Static Techniques

上海孚蕊哲静电科技有限公司

地址：上海市田州路159号15单元501室
电话：021 5296 7651 传真：021 5296 7653
邮箱：info@fraser-static.cn 网址：www.fraser-static.cn

工作原理

EX-1250 由 EXHP 或 HP-ION (型号 3111) 电源单元提供 6 kV 高压，带远程监控的选项。每个电源的最大负载为 4 支棒。详情请参阅产品介绍。

尺寸与结构

长度范围：120 mm 至 6000 mm。有效长度 (AL) 为总长减去 70 mm 。

安装：M4 x 20 mm 六角螺母滑槽固定。

90° 弯头连接的 EX-1250

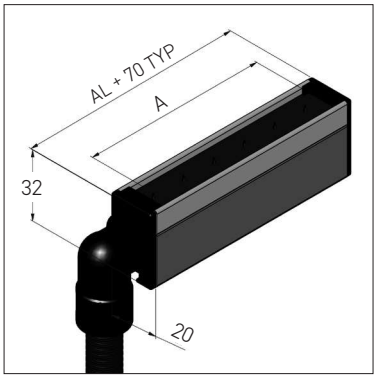

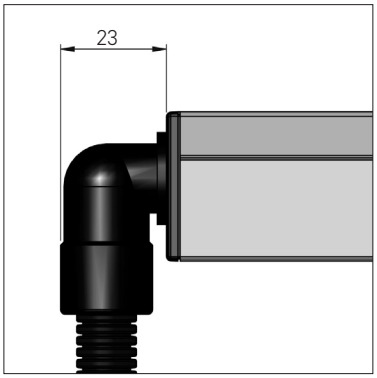

水平头连接的 EX-1250

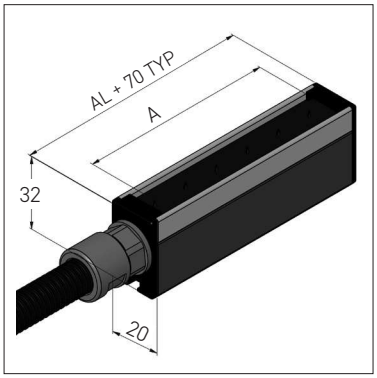

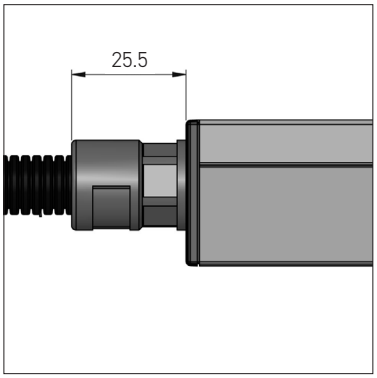

所有尺寸都以 mm 为单位

ATEX 认证

EX-1250 棒的 ATEX 认证证书详情：

EX-1250 Static Eliminator Bar YYYY/NNNN
Ex II 2G IIB T6 Ex II 2D IIIC T85°C (-20°C≤Ta≤+40°C)
Baseefa 07ATEX0157X
CE 1180
FRASER Anti-Static Techniques
Fraser Anti-Static Techniques Ltd, Scotts Business Park, Bampton, EX16 9DN UK
www.fraser-antistatic.com

解释如下：

- II 工业设备等级
- 2 设备分类：高度保护，适合 1 区和 2区。
- G 设备可用于潜在的防爆区域，由爆炸性气体，蒸汽或烟雾引起。
- IIB 气体类别。 IIB 涵盖乙烯，同时包括 IIA 气体中已包含的丙酮，苯，丁烷，乙醇，甲烷，丙醇，甲苯和二甲苯。
- T6 (-20 °C ≤ Ta ≤ +40 °C) 温度范围，最高表面温度为： T6 = 85 °C。

- II 地面设备
- 2 设备分类：高度保护，适合 21 区和 22 区。
- D 设备用于潜在的防爆区域，由空气中颗粒物（粉尘) 引起。
- IIIC 粉尘类别，包括 IIIA: 可燃性飞絮，IIIB: 非导电粉尘，IIIC:导电粉尘。
- T85 温度范围，最高表面温度为 85 °C。